podciąg P0.3A , oś E szt.1
skala 1:25

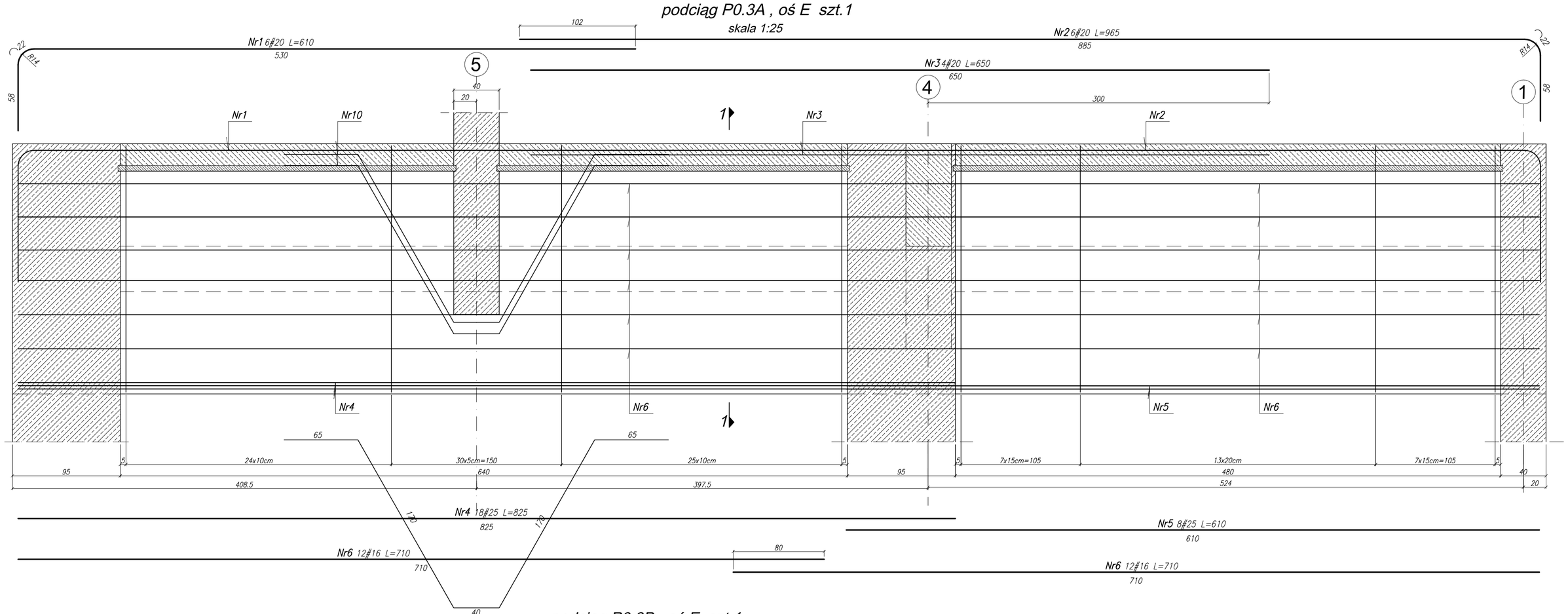

podciąg P0.3B , oś E szt.1
skala 1:25

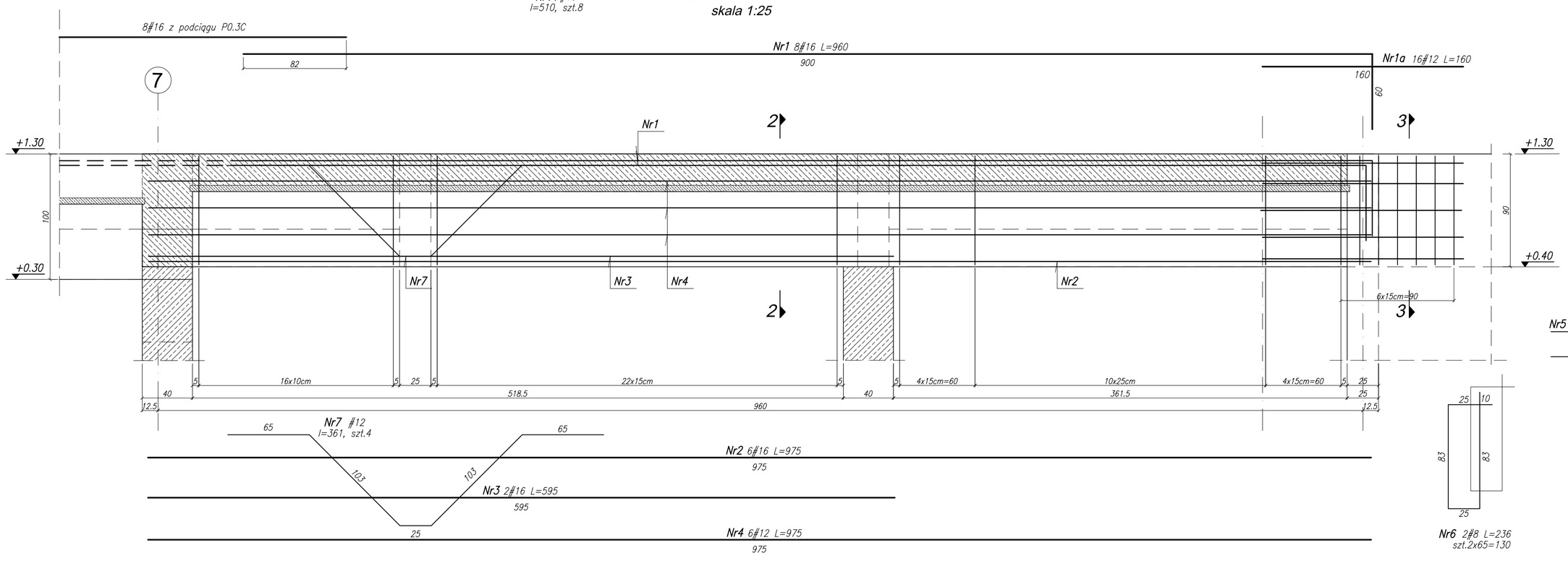

przekrój 1 - 1
skala 1:25

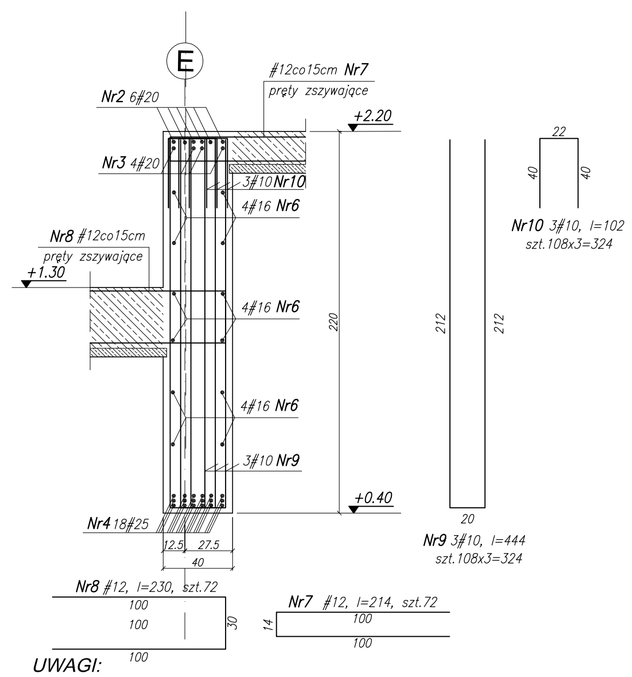

przekrój 2 - 2
skala 1:25

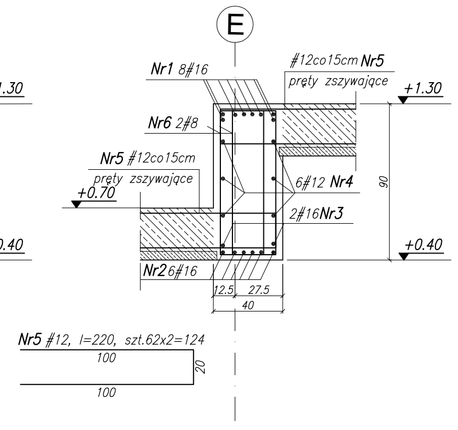

przekrój 3 - 3
skala 1:25

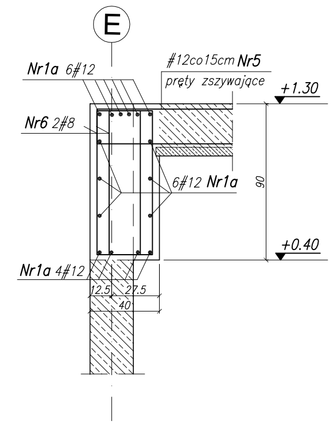

UWAGI:

1. Rysunek zestawieniowy nr K0–2.1
2. Wykaz stali nr W0–4.3–4, W0–4.4a–5.
3. Wysokośc strzemion sprawdzić i skorygować po otrzymaniu zbrojenia górnego stropów filigran. Założono otulinę górną i boczną 4cm, otulinę dolną 3cm.
4. Zagięcia prętów w podciągu narysowano schematycznie. Zachować normowe promienie wygięć (na rysunku pokazano tylko łuki dla prętów #20).
5. Z podciągów wystawić zbrojenie startowe do słupów parteru. Rodzaj i ilość zbrojenia wg rysunku wykonawczego słupów parteru.
6. Dokładne dowymiarowanie słupów parteru stojących na podciągach wg rysunku K0–2.1 "Elementy konstrukcyjne garażu" oraz wg rysunku "Elementy konstrukcyjne parteru" K–2.1

STAL B500SP kl.C
BETON KONSTR. B30

SORAL ARCHITEKTURA
architekt
Maciej Soral
80–252 Gdańsk
ul.Jaskowa Dolina 15/205
tel. +58 341 80 91 w. 163
tel. 0 509 649 239
e-mail: soral@soral.pl

PRAWA AUTORSKIE ZASTRZEŻONE

TYTUŁ PROJEKTU: Zespół komienic mieszkalno–usługowych z garażem podziemnym		LOKALIZACJA: Kwidzyn, ul.Braterstwa Narodów Dz.nr 14/3,14/4,21/4, 22/4, 24/1, 36/3	
NAZWA RYSUNKU: Podciągi P0.3A, P0.3B			DATA: 02.2008
BRANŻA: Konstrukcja	FAZA: Projekt wykonawczy		SKALA: 1:25
	IMĘ I NAZWISKO / Uprawnienia	PODPISY	NR RYSUNKU
AUTOR OPRACOWANIA:	inż. ANTONI GRONEK nr up. 3423/Gd/88		K0-4.4/z1
SPRAWDZAJĄCY:	inż. JAN KACZYŃSKI nr up. GT–III–630/187/75		
	PRO–INVEST Sp. z o.o., 80–298 Gdańsk, ul. Budowlanych 27		